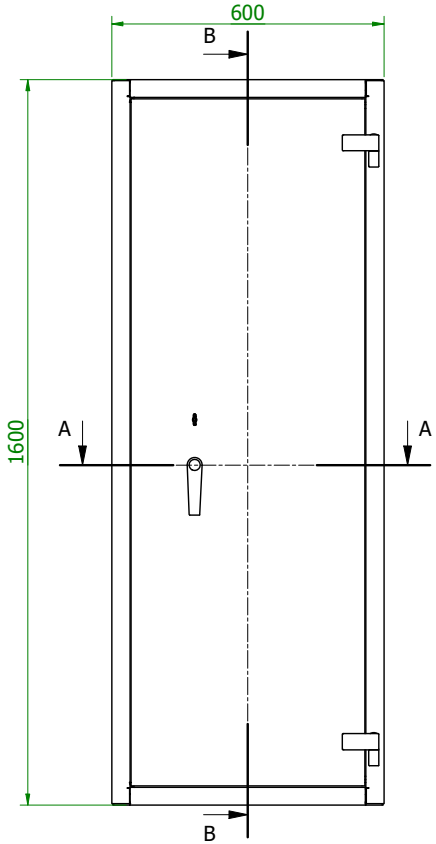

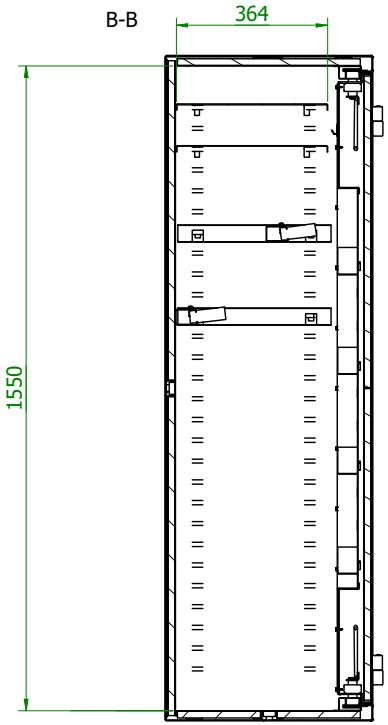

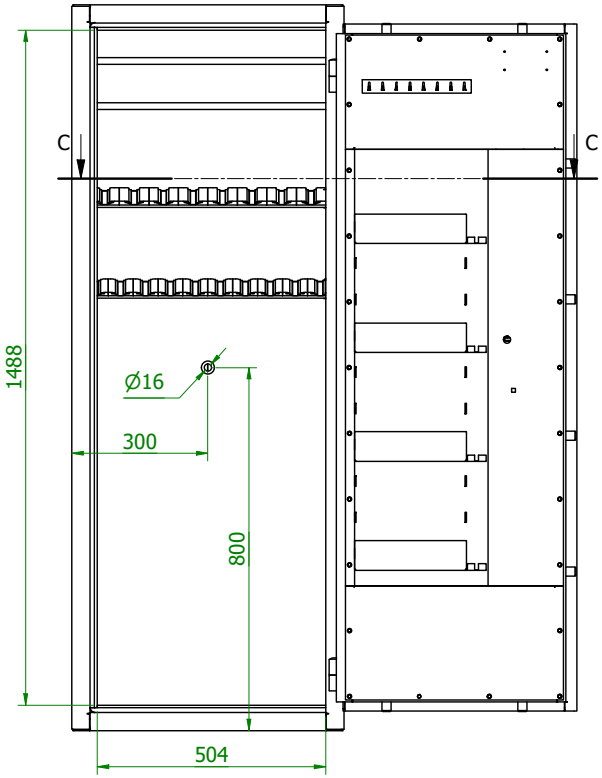

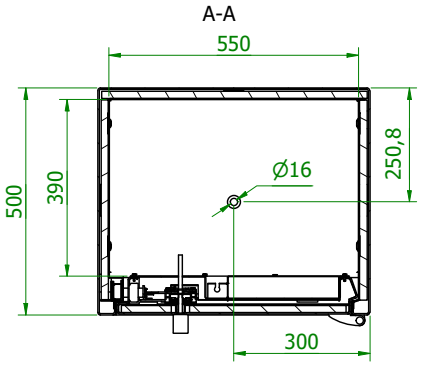

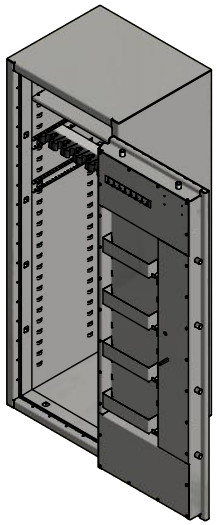

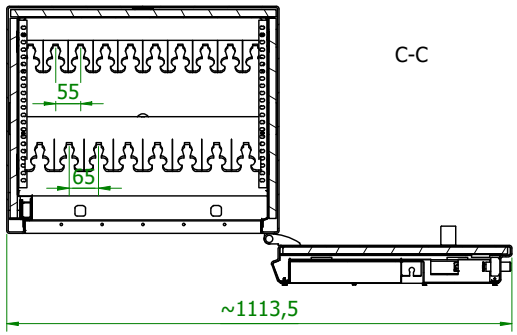

St. Gallen WF MAX 56468.00

Dokument jest własnością firmy ISS. Treść jest prawnie chroniona. Kopiowanie, powielanie lub używanie przez osoby trzecie bez pisemnej zgody firmy ISS jest zabronione. Naruszenie tego prawa będzie karane./This document is property of the company ISS. The contents are protected by the law. It is strictly forbidden to copy, multiply or used by third person without permission of the company ISS. Offences will be punished and judically pursued